REV.	DESCRIPTION	ECN NO.	NAME	DATE

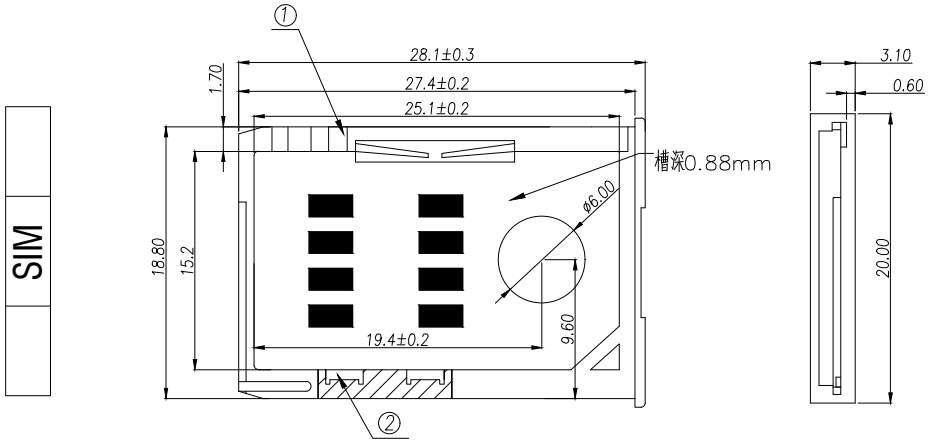

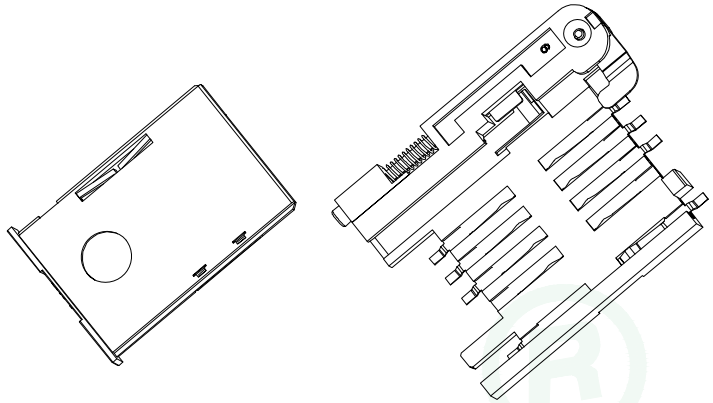

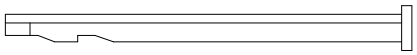

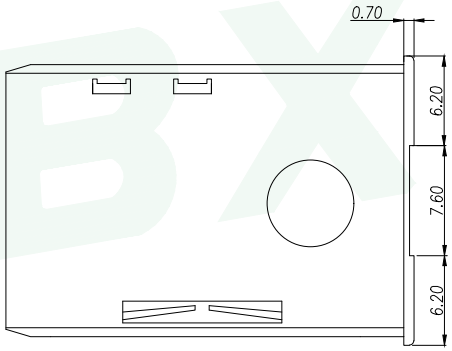

技术要求:

1.产品外观无脏污，刮伤，变形现象

2.塑体无毛边，未射饱;接触片无氧化，生锈现象

建议:卡托过完炉（260°）,不能马上插卡,请等待半小时后冷却完成,再插卡测试.

序号	名称	材料	数量	备注
2	接触片	磷铜	1	底层N-二≥100μ”，表层A—,厚度为≥15μ”
1	抽屉	PC	1	

GENERAL TOLERANCE

DIM.	TOL.
X	
X.X	±0.30
X.XX	±0.25
X.XXX	±0.15
GENERAL ANGLE:	±3°

DONGGUAN BAOXUN PRECISION TECHNOLOGY CO., LTD

BXCONN®

TITLE: MINI SIM CARD 6+2P 推杆式

DWG. NO.: SIM104-KT1 | DRAWN: MAX

PART NO.: SIM104-KT1 | CHECKED: ELLA

UNIT:	SCALE:	SHEET:	DWG. SIZE:	LAYER:	APPROVED: WILL
mm	none	1of 1	A4	bxconn	